Gutbrod Keramik

Objekt: 22003

Der unverbindliche Gestaltungsvorschlag, für den wir keinerlei Haftung übernehmen, ersetzt nicht die Prüfung und Ausarbeitung durch den realisierenden Meisterbetrieb. Alle Maße, freie Querschnitte und Abstände und Stücklistenangaben sind eigenverantwortlich zu prüfen! Dieser Gestaltungsvorschlag und diese Zeichnung ist unser geistiges Eigentum und darf ohne unsere Zustimmung weder an Dritte weitergegeben noch missbräuchlich verwendet oder vervielfältigt werden. Es wird uneingeschränktes Urheberrecht beansprucht. © 2020 pbb planungsbüro beier

Objekt: 22003

Der unverbindliche Gestaltungsvorschlag, für den wir keinerlei Haftung übernehmen, ersetzt nicht die Prüfung und Ausarbeitung durch den realisierenden Meisterbetrieb. Alle Maße, freie Querschnitte und Abstände und Stücklistenangaben sind eigenverantwortlich zu prüfen! Dieser Gestaltungsvorschlag und diese Zeichnung ist unser geistiges Eigentum und darf ohne unsere Zustimmung weder an Dritte weitergegeben noch missbräuchlich verwendet oder vervielfältigt werden. Es wird uneingeschränktes Urheberrecht beansprucht. © 2020 pbb planungsbüro beier

Gutbrod Keramik / Obj.-Nr. 22003	Perspektive		© pbb planungsbüro beier GmbH	email: info@pb-beier.de www.pb-beier.de

Gutbrod Keramik

Objekt: 22003

Der unverbindliche Gestaltungsvorschlag, für den wir keinerlei Haftung übernehmen, ersetzt nicht die Prüfung und Ausarbeitung durch den realisierenden Meisterbetrieb. Alle Maße, freie Querschnitte und Abstände und Stücklistenangaben sind eigenverantwortlich zu prüfen! Dieser Gestaltungsvorschlag und diese Zeichnung ist unser geistiges Eigentum und darf ohne unsere Zustimmung weder an Dritte weitergegeben noch missbräuchlich verwendet oder vervielfältigt werden. Es wird uneingeschränktes Urheberrecht beansprucht. © 2020 pbb planungsbüro beier

Gutbrod Keramik / Obj.-Nr. 22003	Perspektive		© pbb planungsbüro beier GmbH	email: info@pb-beier.de www.pb-beier.de

Objekt: 22003

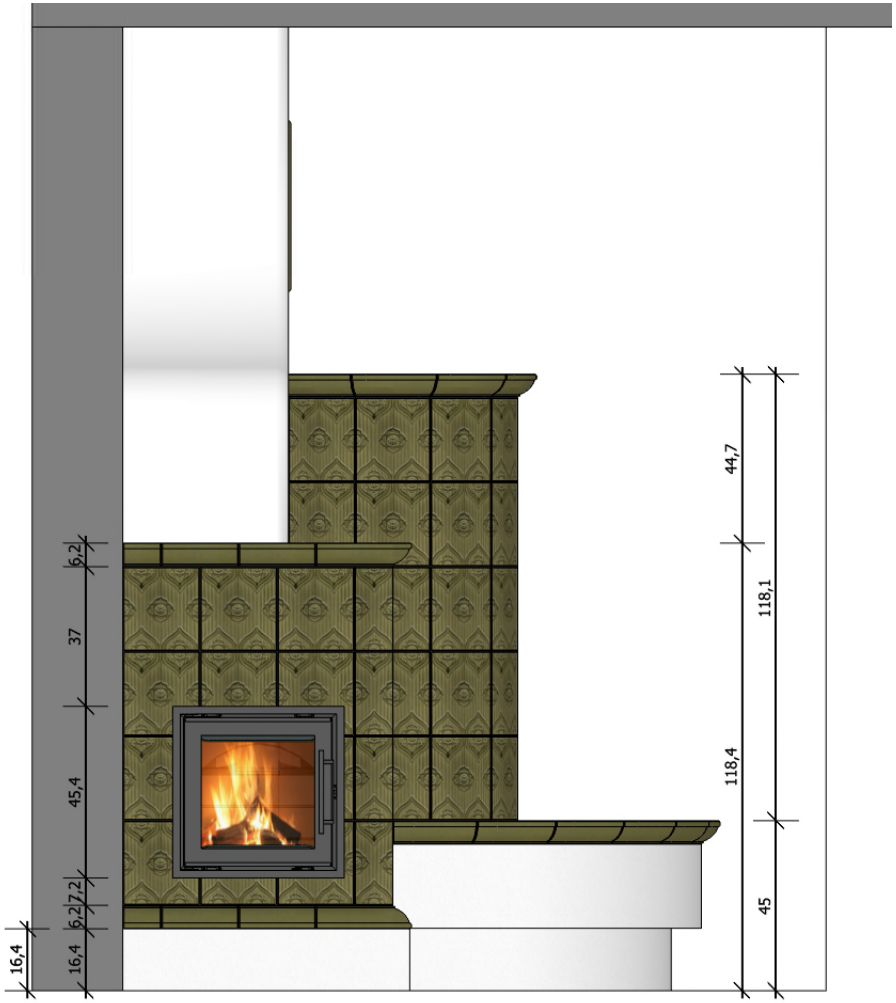

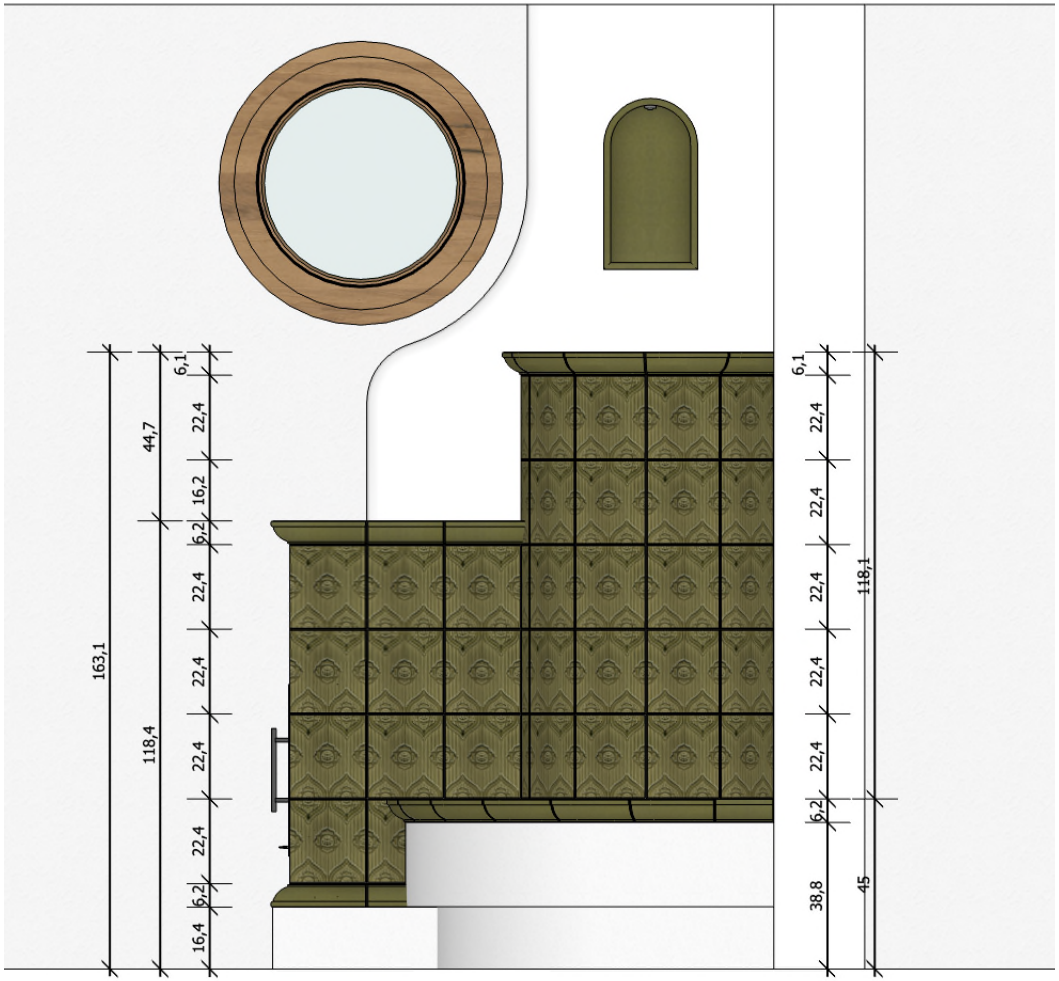

Der unverbindliche Gestaltungsvorschlag, für den wir keinerlei Haftung übernehmen, ersetzt nicht die Prüfung und Ausarbeitung durch den realisierenden Meisterbetrieb. Alle Maße, freie Querschnitte und Abstände und Stücklistenangaben sind eigenverantwortlich zu prüfen! Dieser Gestaltungsvorschlag und diese Zeichnung ist unser geistiges Eigentum und darf ohne unsere Zustimmung weder an Dritte weitergegeben noch missbräuchlich verwendet oder vervielfältigt werden. Es wird uneingeschränktes Urheberrecht beansprucht. © 2020 pbb planungsbüro beier

Gutbrod Keramik / Obj.-Nr. 22003	Front	1 : 20	© pbb planungsbüro beier GmbH	email: info@pb-beier.de www.pb-beier.de

Objekt: 22003

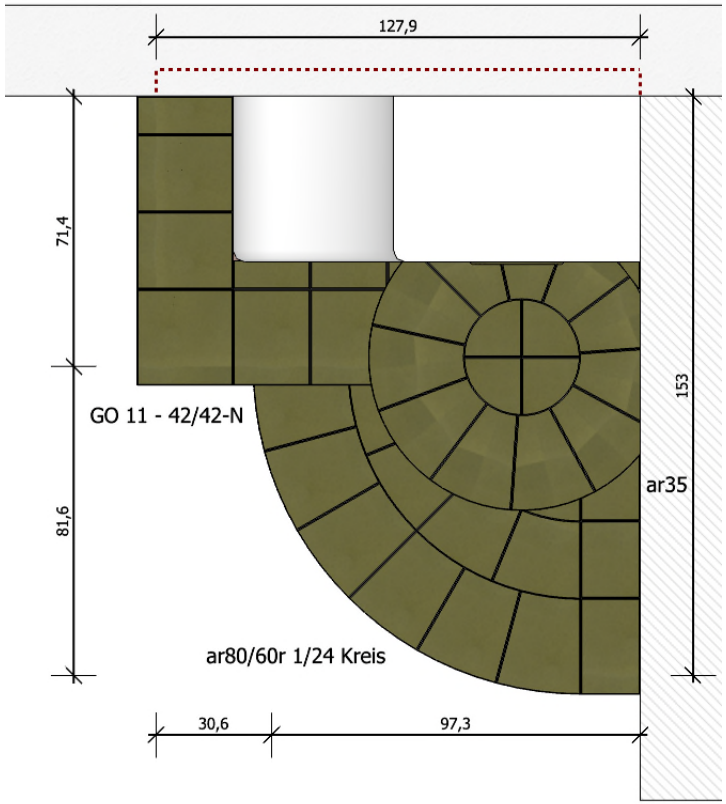

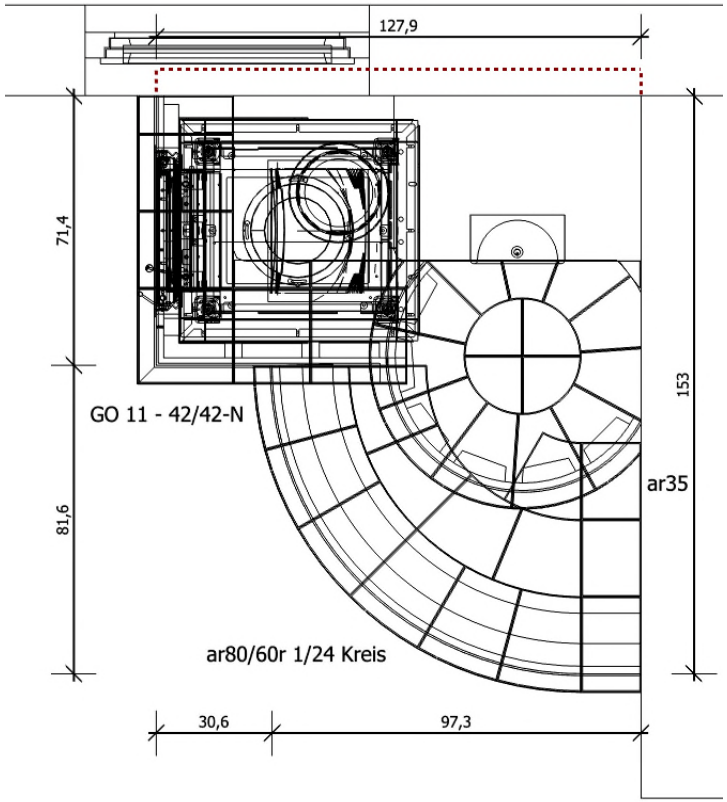

Der unverbindliche Gestaltungsvorschlag, für den wir keinerlei Haftung übernehmen, ersetzt nicht die Prüfung und Ausarbeitung durch den realisierenden Meisterbetrieb. Alle Maße, freie Querschnitte und Abstände und Stücklistenangaben sind eigenverantwortlich zu prüfen! Dieser Gestaltungsvorschlag und diese Zeichnung ist unser geistiges Eigentum und darf ohne unsere Zustimmung weder an Dritte weitergegeben noch missbräuchlich verwendet oder vervielfältigt werden. Es wird uneingeschränktes Urheberrecht beansprucht. © 2020 pbb planungsbüro beier

Gutbrod Keramik / Obj.-Nr. 22003	Grundriss	1 : 20	© pbb planungsbüro beier GmbH	email: info@pb-beier.de www.pb-beier.de